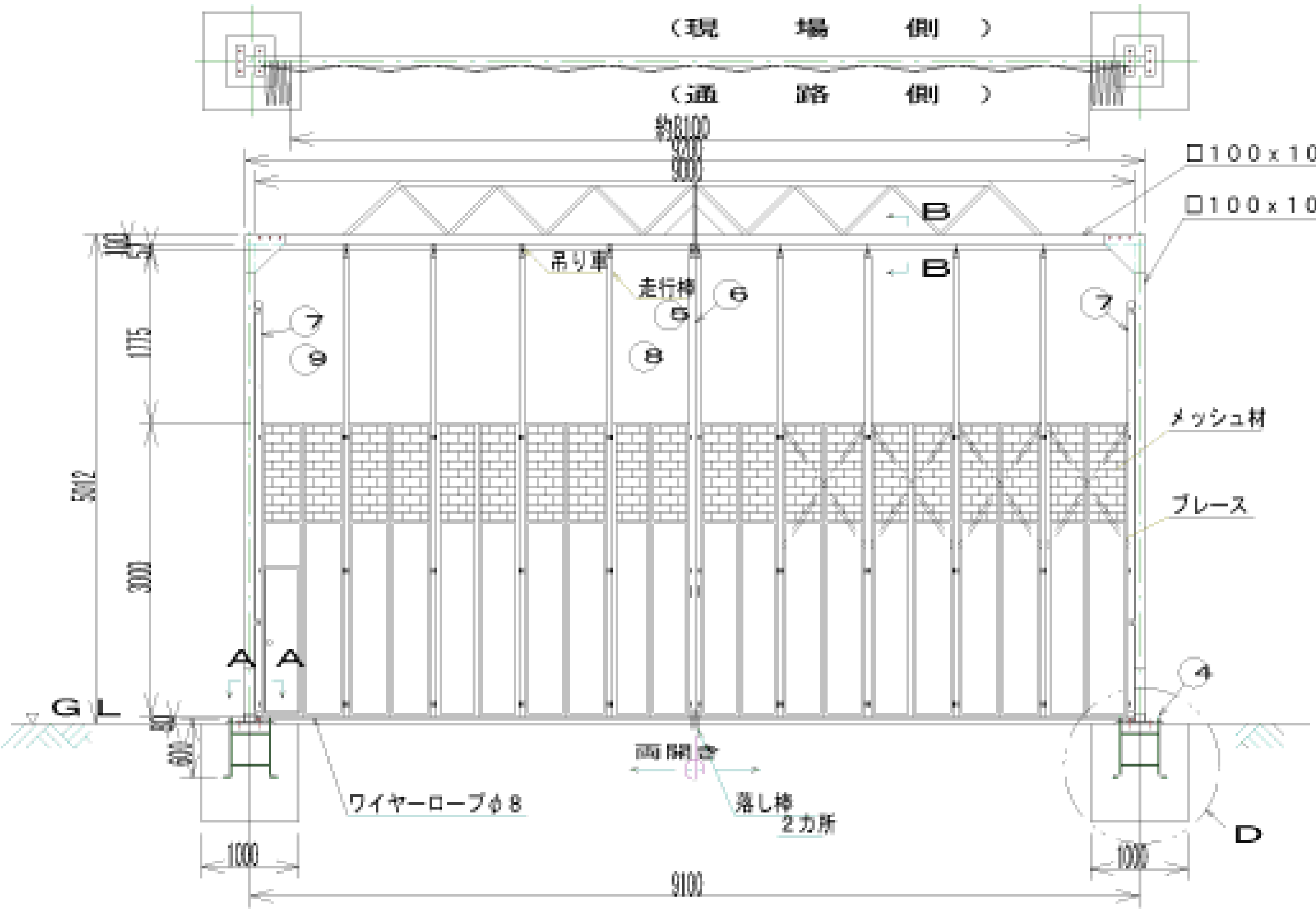
（現 場 側 ）
（通 路 側 ）
約8100
9300
9000
□100x100x2.3
□100x100x2.3
B
B
吊り車
走行棒
⑥
⑤
⑦
⑨
⑧
⑦
メッシュ材
ブレース
1775
5002
3000
A A
G L
④
両開き
ワイヤーロープφ8
落し棒
2カ所
D
1000
1000
9100

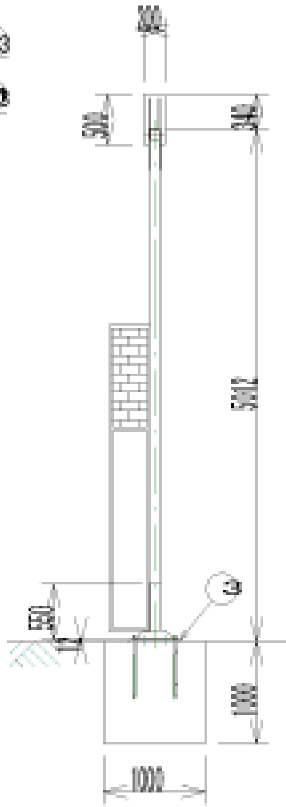
300
340
5002
③
1000
1000

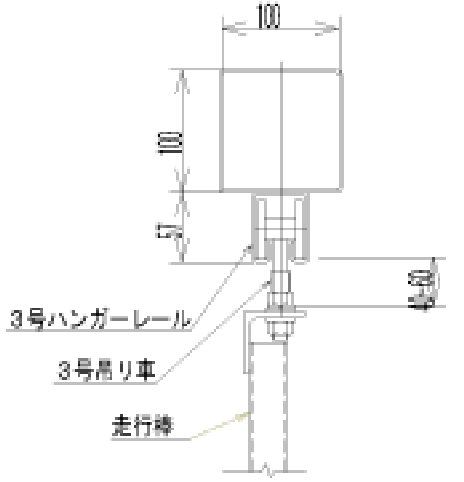
100
100
57
3号ハンガーレール
3号吊り車
走行棒

断面 B-B 1/5

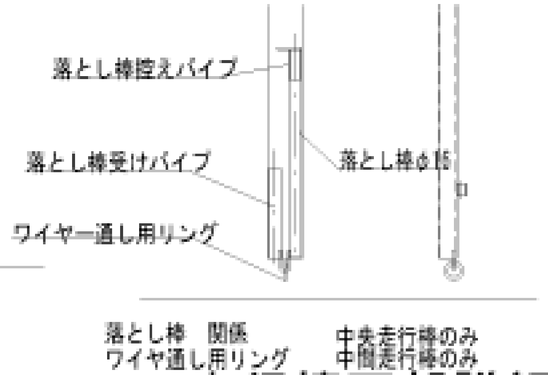
落とし棒控えパイプ
落とし棒受けパイプ
落とし棒φ16
ワイヤー通し用リング
落とし棒 関係
ワイヤ通し用リング
中央走行棒のみ
中間走行棒のみ

走行棒下部詳細

本図は見積図であり製作時は
変更する場合があります

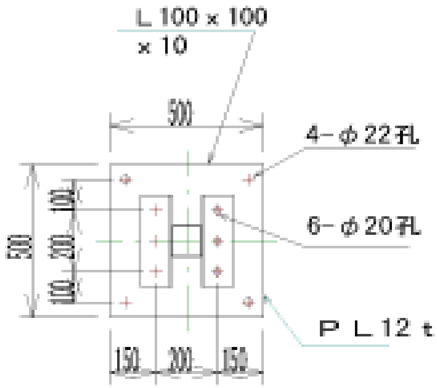
L100x100
x10
500
4-φ22孔
6-φ20孔
PL12t
500
150
200
150

矢視 A-A 1/20

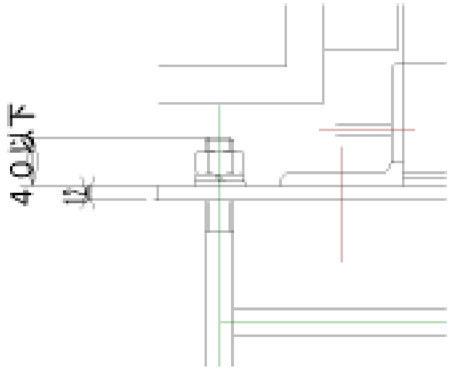

詳細 C 1/5

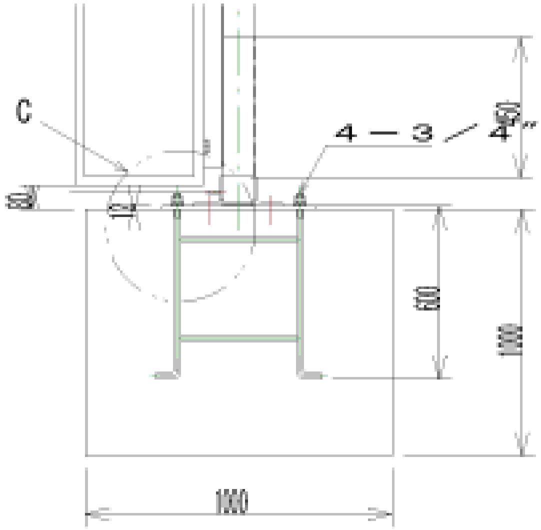
C
4-3/4"
12
800
1000
1000

詳細 D 1/20

番号	品名	材質	数量	備考
9	パネル（潜り戸付）	硬質塩化ビニール	1	
8	パネル	硬質塩化ビニール	9	
7	走行棒 側	SS400	2	
6	走行棒 中央（右・左）	SS400	2	
5	走行棒 中間	SS400	8	
4	アンカーボルト 3/4		8	N・SW・W付
3	ベースプレート	SS400	2	PL12t×500×SC
2	梁 （100角）	SS400	1	ジョイント式
1	柱 （100角）	SS400	2	

承認		作図月日	2007.06.20
検図			
作図	石井	尺度	1/50, 1/20, 1/5

名称 NKパネルゲート PGN90 H=5m

会社 日本機電株式会社 番号 0112008